EG-серия 50-250

EXPERT Indexing & Positioning

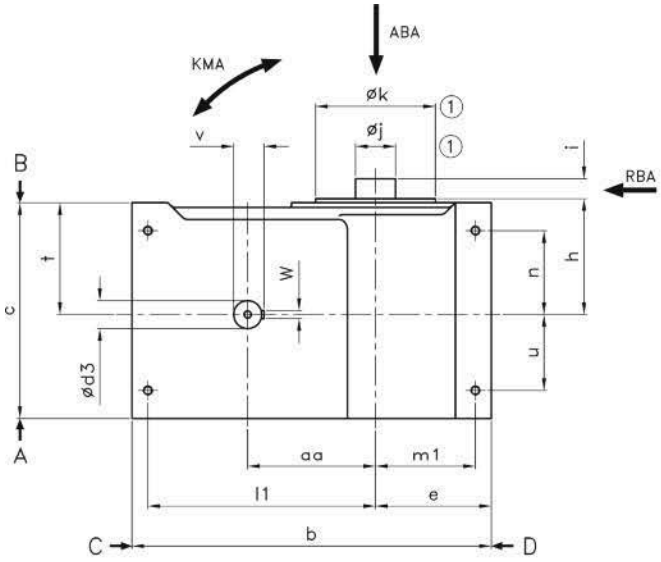

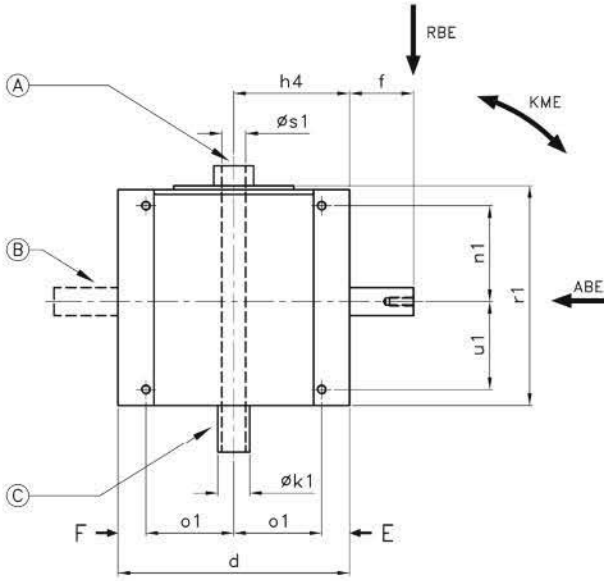

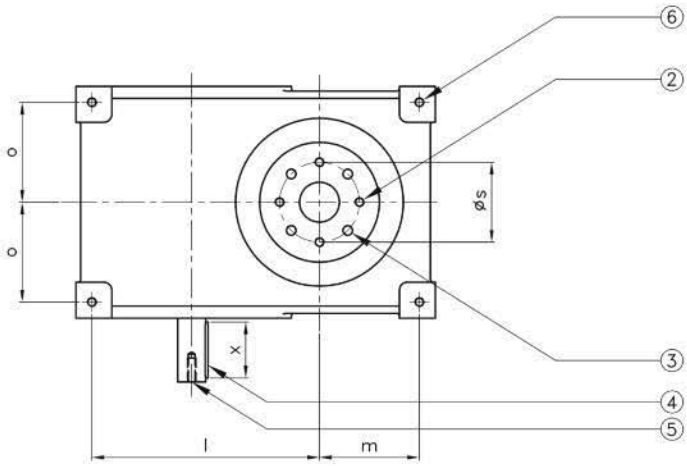

① Поворот

② 4 резьбовых отверстия **Q Ø s**
Отвестие в этой позиции находится в одном из стоп-периодов

③ Возможные отверстия **Ø s**, которые могут быть сделаны заказчиком

④ Шпонка находится в этом положении, когда кулачок в середине стор-периода

⑤ Резьбовое отверстие **Y**

⑥ 4 резьбовых отверсия **P**

Дополнительно по запросу:

Ⓐ Полый выходной вал

Ⓑ Двойной ведущий входной вал

Ⓒ Двойной выходной вал по размерам заказчика

Размеры без допуска согласно JS13
Шпонка согласно DIN 6885

3 года гарантии на стандартный продукт

EXPERT Indexing & Positioning

Технические характеристики

Размер	50	63	80	100	125	160	200	250
Радиальное биение на Ø К без нагрузки (мм)	0,02	0,02	0,02	0,02	0,02	0,02	0,02	0,02
Осевое биение на Ø К без нагрузки (мм)	0,02	0,02	0,02	0,02	0,02	0,02	0,02	0,02
Макс. допустимая осевая нагрузка выходного вала **ABA** (daN)	24	105	180	200	250	325	395	555
Макс.допустимая радиальная нагрузка выходного вала **RBA** (daN)	115	545	800	1 000	1 200	1 635	1 975	2 790
Макс. доп. опрокидывающий момент выход. вала **KMA** (daNm)	15	21	45	68	95	171	295	436
Дополнительный статический крутящий момент Mf1 (daNm)	0,5	0,8	1,5	2,2	3	4	5	6,5

Точность шага ± 0.02 мм на Rs
Повторяемость ± 0.01 мм на Rs

Нагрузки входного вала	Активные зоны кулачка		Размер							
	1	2	50	63	80	100	125	160	200	250
	Число остановов									
Макс. допустимая осевая нагрузка входного вала **ABE** (daN)	до 10	16	15	30	32	55	75	115	235	350
	12 - 16	24	-	15	25	29	45	50	115	160
	20 - 24		-	-	25	29	29	50	51	122
Макс. допустимая радиальная нагрузка входного вала **RBE** (daN)	до 10	16	75	160	160	275	380	575	1170	1765
	12 - 16	24	-	75	140	145	240	255	590	800
	20 - 24		-	-	140	140	145	255	255	605
Макс. допустимый опрокидывающий момент входного вала **KME** (daNm)	до 10	16	3	8	15	26	26	62	122	163
	12 - 16	24	-	5	8	15	26	26	62	122
	20 - 24		-	-	8	15	15	26	26	62

Прерывистое движение	Колебательное движение
Число остановов:	***Углы колебания:***
2 - 3 - 4 - 5 - 6 - 9 - 10 - 12 - 16 - 20 - 24	15° - 20° - 30° - 45° - 60° - 75° - 90° - 120°
Дополнительное число остановов по запросу	Дополнительные углы колебания по запросу

«ВЕСТ-Производство» - представители «Тюнкерс» в России
www.tunkers-ru.ru, Тел. +7 831 2530165

Габариты

Размер	S 50	S 63	S 80	S 100	S 125	S 160	S 200	S 250
aa	50	63	80	100	125	160	200	250
b	140	180	230	280	365	450	550	720
c	100	130	160	185	215	270	330	390
d	90	120	160	180	220	290	360	500
e	45	60	70	90	110	145	180	250
Ø d3*	14	19	19	24	28	35	48	55
Ø d3**	-	14	19	19	24	24	35	42
Ø d3***	-	-	19	19	19	24	24	35
h	62	77	95	100	115	145	175	205
i	10	10	20	20	25	25	25	25
Ø j f7	15	25	40	40	50	50	50	60
Ø k	40	60	80	90	105	150	160	180
K1 max	15	20	20	25	30	40	60	60
l	75	110	145	175	235	285	350	440
m	35	50	55	75	90	125	160	220
n	40	55	70	80	75	105	120	150
o	35	50	65	75	90	125	160	220
P	M6 x 13	M8 x 16	M10 x 20	M10 x 20	M12 x 20	M12 x 25	M16 x 30	M16 x 30
Q	M8 x 16	M8 x 16	M10 x 15	M10 x 15	M12 x 22	M12 x 30	M12 x 40	M16 x 45
Ø s	28	45	60	65	80	100	130	140
t	50	65	85	95	110	140	170	200
u	40	55	40	55	70	95	110	140
l1	85	100	135	165	235	285	350	440
m1	25	40	45	65	90	125	160	220
n1	30	55	70	80	90	120	150	170
u1	30	55	40	55	85	110	140	160
o1	35	40	55	65	75	110	140	200
h4	57	72	80	90	110	145	180	250
b1	89	119	-	-	-	-	-	-
c1	89	108	-	-	-	-	-	-
p1	13	16	20	20	20	25	30	30
q1	16	16	15	15	20	20	20	25
r1	112	142	170	190	220	275	335	395
Ø s1	8	10	12	15	22	30	40	45
Масса (кг)	~ 9	~ 14	~ 25	~ 38	~ 63	~ 110	~ 195	~ 385

* До 10 остановов ** 12 - 16 остановов *** 20 - 24 остановов По габаритам S 140 и S 315 звоните

Габариты редукторов и мотор-редукторов: звоните

EXPERT Indexing & Positioning

Габариты

Размер	S 50	S 63	S 80	S 100	S 125	S 160	S 200	S 250
aa	50	63	80	100	125	160	200	250
b	140	180	230	280	365	450	550	720
c	100	130	160	185	215	270	330	390
d	90	120	160	180	220	290	360	500
e	45	60	70	90	110	145	180	250
Ø d3*	14	19	19	24	28	35	48	55
Ø d3**	-	14	19	19	24	24	35	42
Ø d3***	-	-	19	19	19	24	24	35
h	62	77	95	100	115	145	175	205
i	10	10	20	20	25	25	25	25
Ø j f7	15	25	40	40	50	50	50	60
Ø k	40	60	80	90	105	150	160	180
K1 max	15	20	20	25	30	40	60	60
l	75	110	145	175	235	285	350	440
m	35	50	55	75	90	125	160	220
n	40	55	70	80	75	105	120	150
o	35	50	65	75	90	125	160	220
P	M6 x 13	M8 x 16	M10 x 20	M10 x 20	M12 x 20	M12 x 25	M16 x 30	M16 x 30
Q	M8 x 16	M8 x 16	M10 x 15	M10 x 15	M12 x 22	M12 x 30	M12 x 40	M16 x 45
Ø s	28	45	60	65	80	100	130	140
t	50	65	85	95	110	140	170	200
u	40	55	40	55	70	95	110	140
l1	85	100	135	165	235	285	350	440
m1	25	40	45	65	90	125	160	220
n1	30	55	70	80	90	120	150	170
u1	30	55	40	55	85	110	140	160
o1	35	40	55	65	75	110	140	200
h4	57	72	80	90	110	145	180	250
b1	89	119	-	-	-	-	-	-
c1	89	108	-	-	-	-	-	-
p1	13	16	20	20	20	25	30	30
q1	16	16	15	15	20	20	20	25
r1	112	142	170	190	220	275	335	395
Ø s1	8	10	12	15	22	30	40	45
Масса (кг)	~ 9	~ 14	~ 25	~ 38	~ 63	~ 110	~ 195	~ 385

* до 10 остановов ** 12 - 16 остановов *** 20 - 24остановов По габаритам S 140 и S 315 звоните

По габаритам редукторов и мотор-редукторов: звоните

«ВЕСТ-Производство» - представители «Тюнкерс» в России
www.tunkers-ru.ru, Тел. +7 831 2530165

EXPERT Indexing & Positioning

Габариты входного вала

Ø d3	14^{j6}	19^{j6}	24^{j6}	28^{j6}	35^{k6}	42^{k6}	48^{k6}	55^{k6}	65^{k6}
f	30	40	50	60	80	110	110	110	140
v	16	21,5	27	31	38	45	51,5	59	69
w^{N9}	5	6	8	8	10	12	14	16	18
x	25	30	40	50	70	100	100	100	125
Y	M4 x 10	M5 x 10	M6 x 12	M8 x 15	M10 x 20	M12 x 25	M16 x 35	M16 x 35	M16 x 35
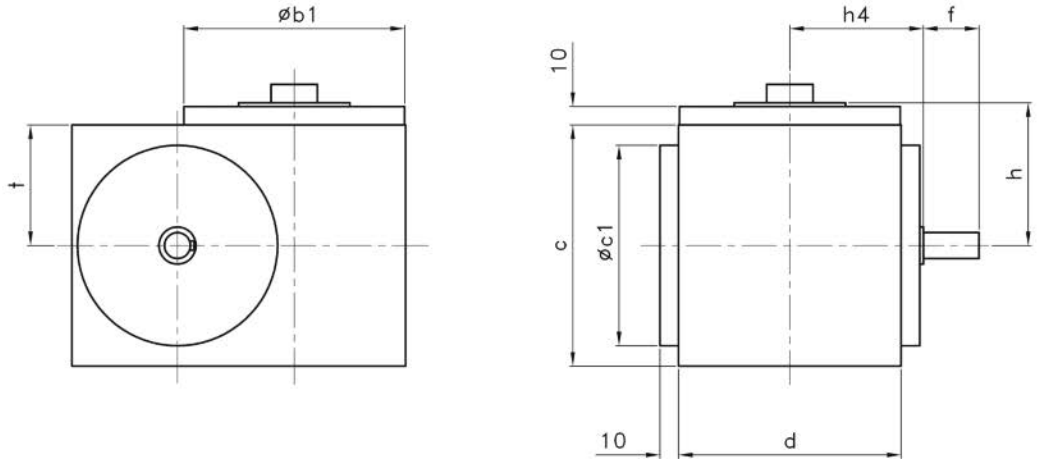
Размеры для корпусов с межосевым расстоянием 50 и 63 мм