EXPERT
Indexing & Positioning.

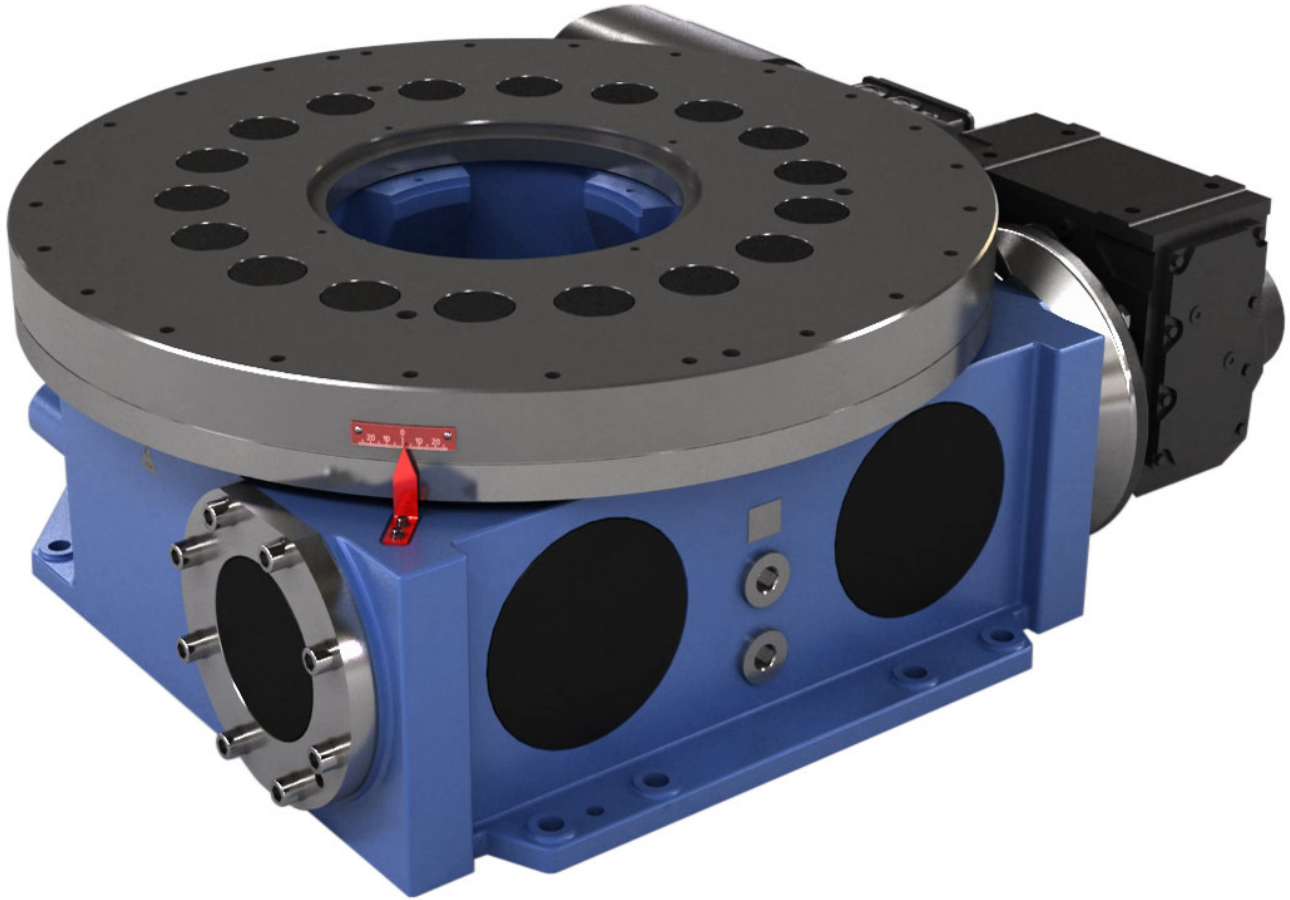

EXPERT-TÜNKERS
Поворотные столы серии EDH

© EXPERT-TÜNKERS GmbH

H – Высокоэффективная серия (High)

Гибкие поворотные столы и барабанные приводы с максимальным крутящим моментом в чрезвычайно компактной конструкции.

Доступные типоразмеры

EDH 610

EDH 700

EDH 810

EDH 960

EDH 1070

EDH 1170

EDH 1270

EDH 1370

EDH 1600

EDH 2050

EDH 2550

EDH 3250

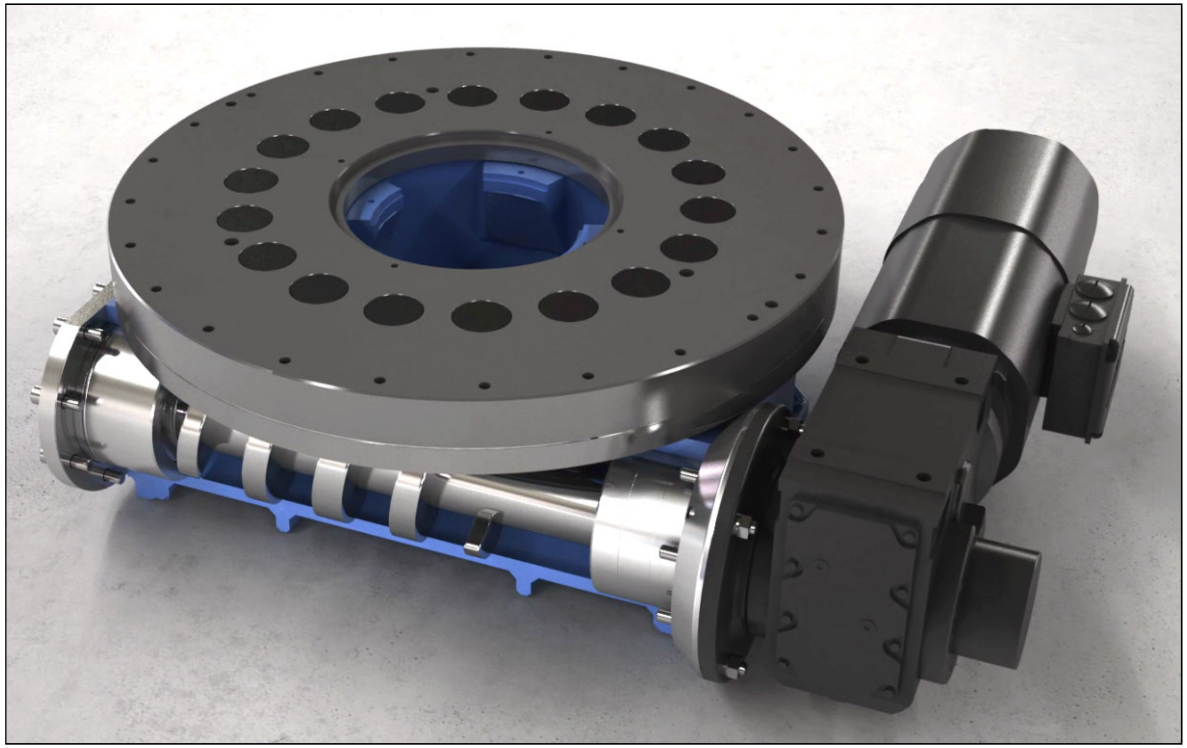

© EXPERT-TÜNKERS GmbH

Гибкий поворотный стол EDH 700

- + 60% выше крутящий момент
- Большой кулачковый ролик
- Увеличенный внешний радиус
- Кулачковый ролик вставлен снизу
- Монтажная высота и диаметр планшайбы идентичны предыдущим моделям
- EDH 700 доступен для заказа

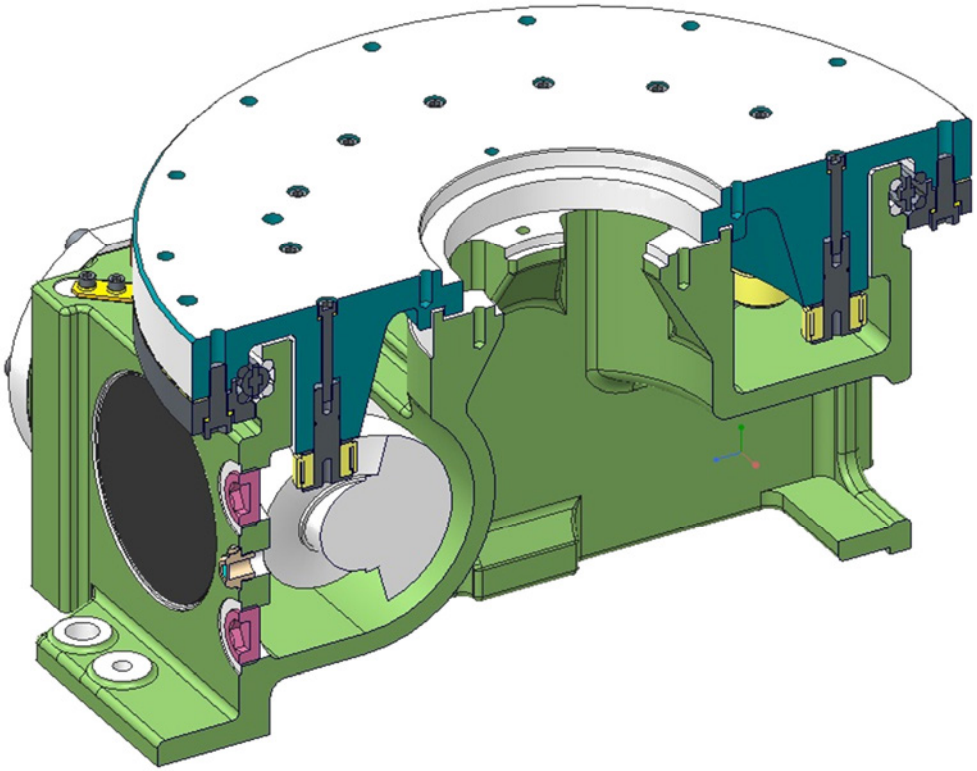

© EXPERT-TÜNKERS GmbH

Пример использования - поворотная система барабанного типа ETS-960

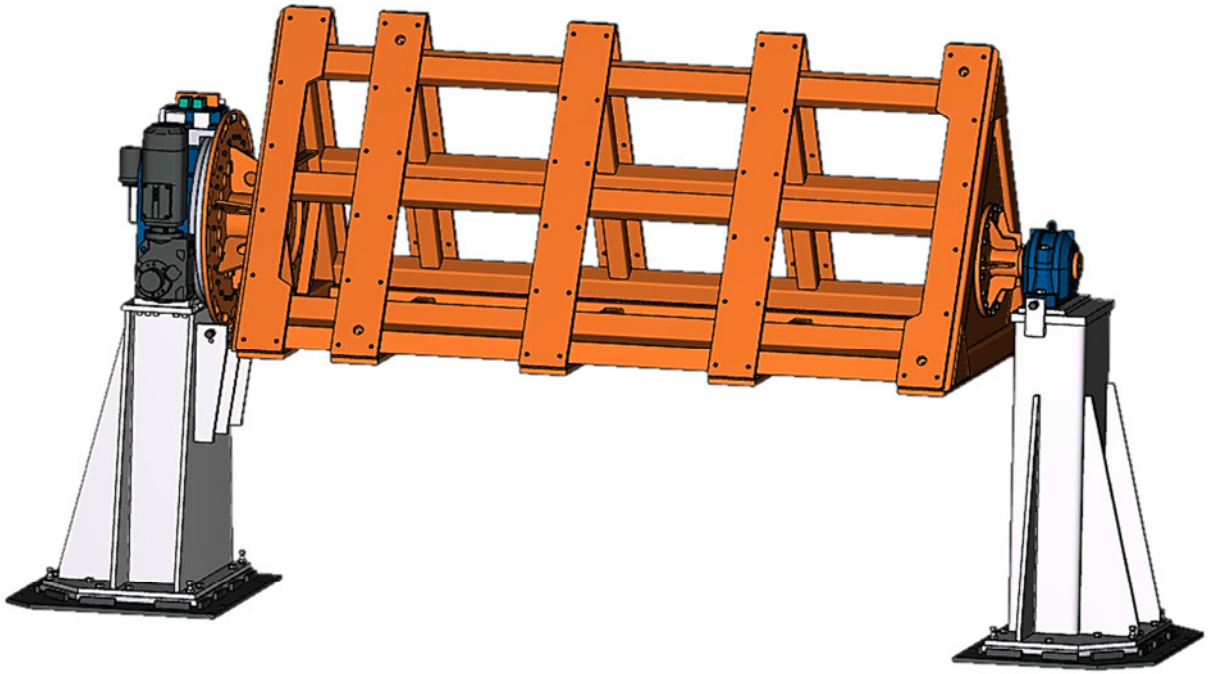

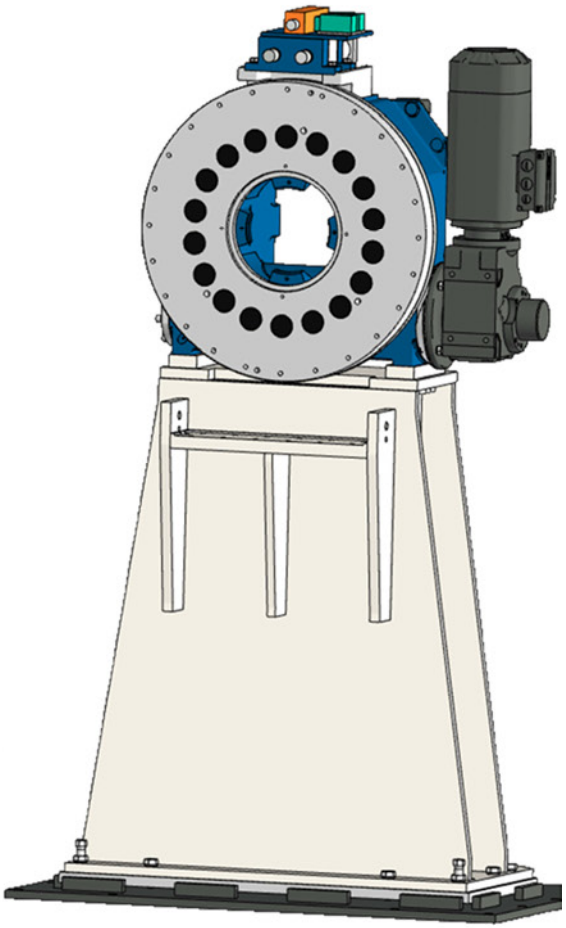

- Поворотная система "под ключ" с гибкими барабанными приводами серии EDH.
- Индивидуальная адаптация под требования заказчика.
- Планирование, проектирование, производство, монтаж и сборка
  - все в одних руках.

© EXPERT-TÜNKERS GmbH

Выше крутящий момент - принцип "нескольких болтов"

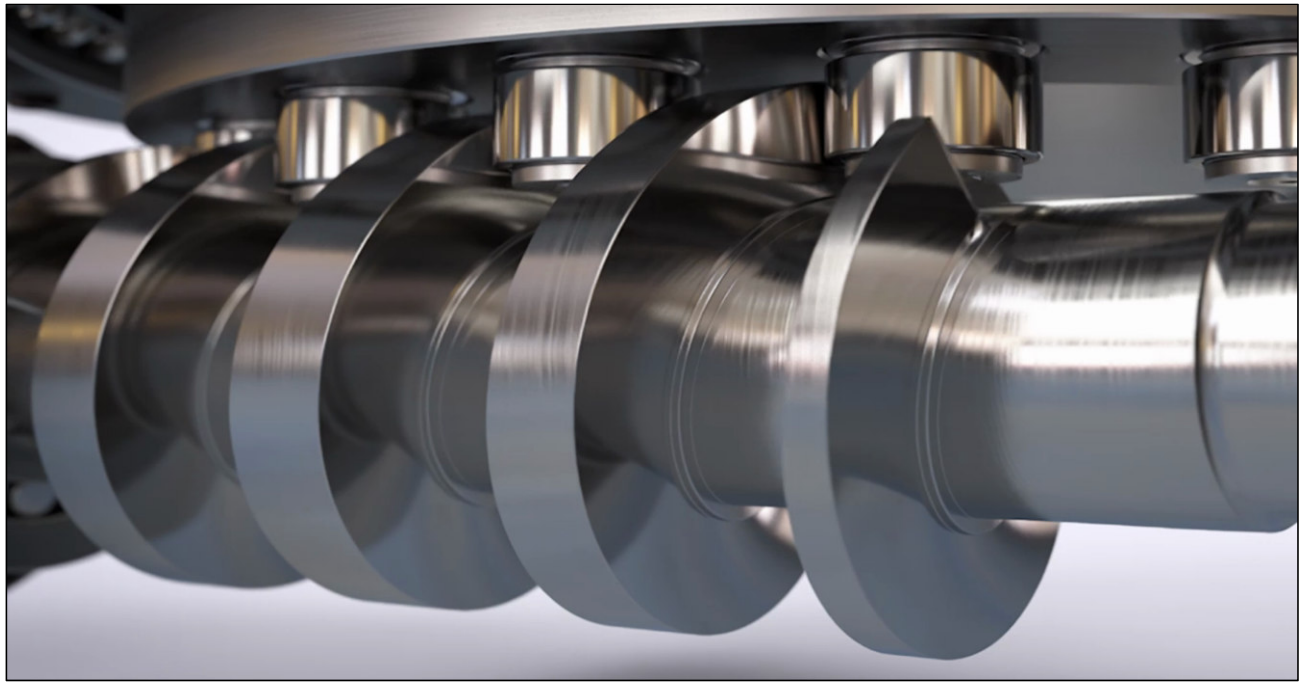

Оптимальная передача усилия за счет постоянного зацепления нескольких кулачковых роликов - проверенный принцип "нескольких болтов" EXPERT-TÜNKERS

- **Оптимизированное время цикла**
  Сокращение времени цикла, увеличение объемов производства

- **Оптимизированный режим аварийной остановки**
  Предотвращение механических повреждений в случае перегрузки за счет распределения усилия на несколько роликовых кулачков.

- **Оптимизированный размер**
  Выше крутящий момент при одинаковых конструктивных размерах

© EXPERT-TÜNKERS GmbH

Преимущества

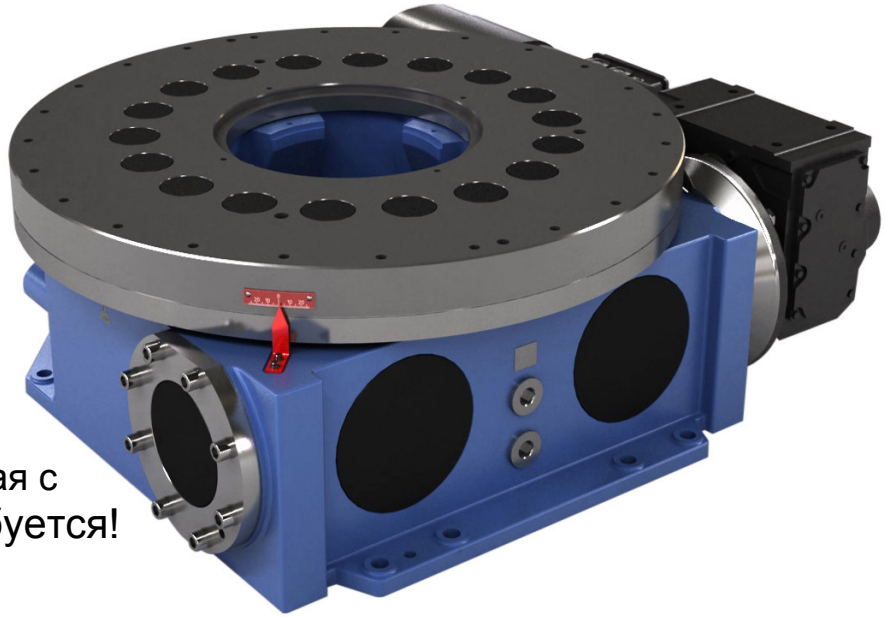

Увеличенная монтажная поверхность

Цельная и закрытая планшайба, плоская монтажная поверхность и центрирование.

Оптимальное отверстие для носителя

Максмальное центральное отверстие; беспроблемная установка носителя

Удобство обслуживания

Техническое обслуживание роликовых кулачков, начиная с типоразмера 810, сверху. Демонтаж конструкции не требуется!

Большой диаметр подшипника

Большой подшипник на внешнем крае планшайбы

© EXPERT-TÜNKERS GmbH

Легкий демонтаж кулачковых роликов, начиная с типоразмера 810

Конструкция EXPERT-TÜNKERS позволяет быстро и легко заменять роликовые кулачки - даже если поворотный стол заблокирован!

Перегрузка поворотного стола например, из-за аварии или неправильной эксплуатации, может привести к повреждению ведущего ролика.
Сокращение времени простоя за счет простой в обслуживании конструкции!

© EXPERT-TÜNKERS GmbH

Преимущества

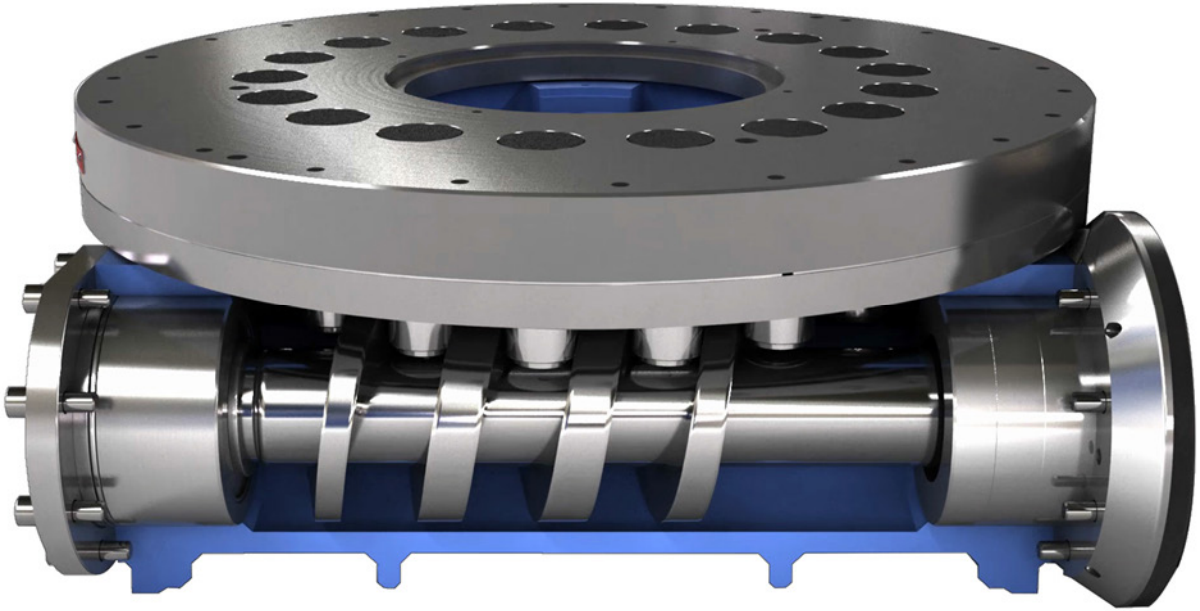

- **Принцип "нескольких болтов".**
  Постоянное сцепление нескольких роликовых кулачков.
- **Простое обслуживание.**
  Замена роликовых кулачков сверху - без демонтажа инструмента.
- **Высокая точность.**
  Минимальный люфт в рабочем положении.
- **Экономичность и эффективность.**
  Компактная конструкция и оптимизированная механическая концепция.

© EXPERT-TÜNKERS GmbH

Ответим на любые вопросы.

Контакты:

EXPERT-TÜNKERS GmbH
Seehofstr. 56-58
64653 Lorsch

Phone +49 (0) 6251 / 592-0
Fax +49 (0) 6251 / 592-100

E-Mail sales@expert-tuenkers.de
Internet www.expert-tuenkers.com

ООО ВЕСТ-Производство
Нижний Новгород
ул.Новикова-Прибоя
д.4, оф.407

Телефон +7 (831) 253-01-65

E-Mail info@west-pr.ru
Internet tunkers-ru.ru

© EXPERT-TÜNKERS GmbH