Адаптер для центрирующих штифтов GAZ-A10-..

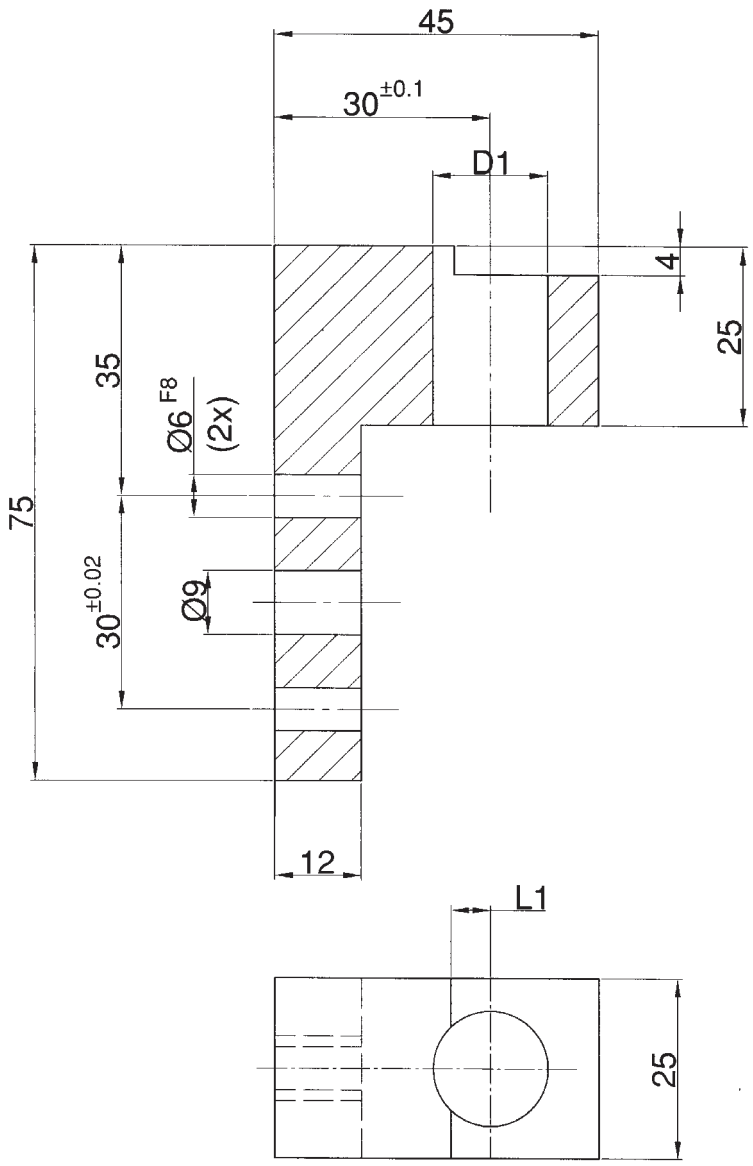

Образец заказа:

GAZ-A10-10

GAZ-A10: Тип
10: D1

Тип	D1 H7	L1	Масса
GAZ-A10-10	10	5.5	0.120кг
GAZ-A10-16	16	5.5	0.113кг

Материал: Алюминий